Fiche technique :

MLA 6-65 H-Z

MANITOU
HANDLING YOUR WORLD

Capacités		Métrique	Impérial
Capacité d'équilibre statique avec godet (machine en ligne)		2907 kg	6409 lb
Capacité d'équilibre statique avec godet (machine braquée complètement)		2230 kg	4916 lb
Capacité d'équilibre statique avec fourches à palettes (machine en ligne)		2259 kg	4980 lb
Capacité d'équilibre statique avec fourches à palettes (machine braquée complètement)		1778 kg	3920 lb
Hauteur maximale à l'axe d'articulation du godet	h35	3.32 m	10 ft 11 in
Hauteur de levage maximale (sous les fourches)	h3	3.13 m	10 ft 3 in
Effort d'arrachement au godet		5743 daN	5743 daN
Poids et dimensions			
Poids à vide (avec fourches) avec poste de conduite à 4 points		4150 kg	9149 lb
Poids à vide (avec fourches)		4309 kg	9500 lb
Empattement	y	2.01 m	6 ft 7 in
Largeur hors tout du poste de conduite à 4 points	b22	1.28 m	4 ft 2 in
Largeur hors tout cabine	b4	1.28 m	4 ft 2 in
Hauteur hors tout avec FOPS retiré et ROPS plié	h36	1.98 m	6 ft 6 in
Hauteur hors tout avec canopy 4 points	h38	2.47 m	8 ft 1 in
Hauteur hors tout avec cabine	h17	2.47 m	8 ft 1 in
Angle de cavage	a4	45 °	45 °
Angle de déversement	a5	45 °	45 °
Angle d'articulation	a19	45 °	45 °
Largeur hors tout sans godet	b1	1.65 m	5 ft 5 in
Longueur hors-tout sans godet	l2	4.26 m	14 ft
Garde au sol	m4	0.37 m	1 ft 3 in
Moteur			
Marque du moteur		Yanmar	Yanmar
Modèle du moteur		4TNV98CT_PGWL1	4TNV98CT_PGWL1
Norme moteur		Stage IIIB	Stage IIIB
Nombre de cylindres / Cylindrée		4 - 3300 cm³	4 - 201 in³
Puissance du moteur I.C. (ch) / Puissance		65 ch / 48.50 kW	65 Hp / 48.50 kW
Couple max. / Régime moteur		280 Nm / 1560 tr/min	207 ft/lbs / 1560 rpm
Système de refroidissement		2 radiateurs à eau + huile hydraulique	2 radiateurs à eau + huile hydraulique
Transmission			
Type de transmission		Hydrostatique	Hydrostatique
Nombre de vitesses (avant / arrière)		2 / 2	2 / 2
Vitesse max. de déplacement (peut varier selon la réglementation applicable)		30 km/h	19 mph
Vitesse de déplacement (en charge)		20 km/h	12 mph
Blocage de différentiel		Verrouillage avant et arrière de la machine	Verrouillage avant et arrière de la machine
Frein de parking		Manuel	Manuel
Frein de service		Frein hydraulique à tambour sur l'essieu avant, agissant sur les 4 roues	Frein hydraulique à tambour sur l'essieu avant, agissant sur les 4 roues
Hydraulique			
Type de pompe hydraulique		Pompe à engrenage	Pompe à engrenage
Débit hydraulique - Pression hydraulique		70 l/min / 200 bar	18 US gpm / 2901 PSI
Option haut débit (l/min)		100 l/min	26 US gpm
Pression du système hydraulique d'entraînement		420 bar	6092 PSI
Capacités des réservoirs			
Huile hydraulique		74 l	20 US gal
Réservoir à carburant		95 l	25 US gal
Bruit et vibration			
Vibration sur l'ensemble mains/bras		< 2.50 m/s²	< 2.50 m/s²
Divers			
Certification cabine		Cabine ROPS - FOPS Niveau 1	Cabine ROPS - FOPS Niveau 1

Options / finitions

S : Standard / O : Option / - : Non disponible

	Essential	Classic	Premium
Fonction de levage			
Ligne hydraulique de l'accessoire	S	S	S
Suspension de flèche "CRC"	O	O	S
Verrouillage hydraulique de l'accessoire	S	-	S
Poste opérateur			
Arceau	S	-	-
Autoradio tuner (50 W)	-	S	S
Cabine fermée avec chauffage	-	S	S
Colonne de direction réglable et télescopique	S	S	S
Siège à suspension pneumatique	-	O	S
Tapis de sol	S	S	S
Motorisation/Puissance			
Accélérateur manuel	S	S	S
Marche forcée	S	S	S
Préfiltre à air auto-nettoyant	S	S	S
Régulateur de vitesse	O	O	S
Troisième vitesse	O	O	S
Éclairage			
Eclairage route complet	O	S	S
Gyrophare plat à LED	O	O	O
Phares de travail à LED sur cabine avant et arrière (x4 : 2 avant + 2 arrière)	O	O	S
Phares de travail avant et arrière sur cabine (x4)	S	S	-

MLA 6-65 H-Z - Schémas d'encombrement

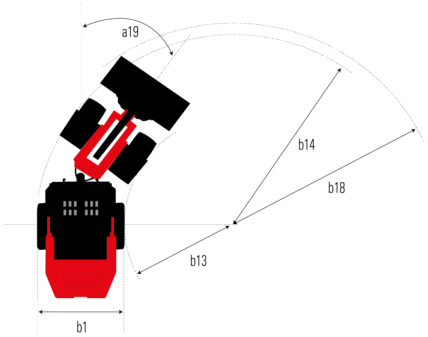

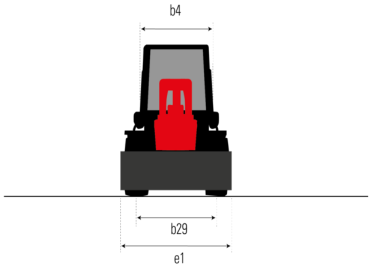

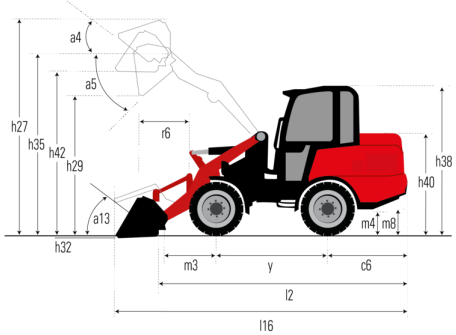

Siège Social
B.P. 249 - 430 rue de l'Aubinière
44150 Ancenis Cedex - France
Tel: +33 (0)2 40 09 10 11 - Fax: +33 (0)2 40 09 10 97
www.manitou.com

Cette publication présente le descriptif des versions et possibilités de configuration des produits Manitou qui peuvent différer en équipement. Les équipements présentés dans cette brochure peuvent être de série, en option, ou non disponibles suivant les versions. Manitou se réserve le droit, à tout moment et sans préavis, de modifier les spécifications décrites et représentées. Les spécifications portées n'engagent pas le constructeur. Pour plus de détails, contactez votre concessionnaire Manitou. Document non contractuel. Présentation des produits non contractuelle. Liste des spécifications non exhaustive. Les logos ainsi que l'identité visuelle de l'entreprise sont la propriété de Manitou et ne peuvent être utilisés sans autorisation. Tous droits réservés. Les photos et schémas contenus dans la présente brochure ne sont fournis qu'à des fins de consultation et à titre indicatif.
Manitou BF SA - Société anonyme à conseil d'administration - Capital social : 39 668 399 euros - 857 802 508 RCS Nantes