Fiche technique :

ES 820 LI

MANITOU
HANDLING YOUR WORLD

	Caractéristiques techniques		Métrique	Impérial
1.1	Fabricant		Manitou	Manitou
1.2	Modèle		ES 820 LI	ES 820 LI
1.3	Source d'alimentation		Électrique	Électrique
1.4	Type de conduite		Accompagnant	Accompagnant
1.5	Capacité max.	Q	2000 kg	4409 lb
1.51	Capacité nominale sur fourches recouvrantes	Q	2000 kg	4409 lb
1.6	Centre de gravité de la charge	c	600 mm	24 in
1.8	Distance du talon des fourches à l'axe de l'essieu arrière	x	674 mm	27 in
1.9	Empattement	y	1467 mm	58 in
	Poids			
2.1	Poids de service		1800 kg	3968 lb
2.2	Poids sur essieu avant (en charge) / arrière (en charge)		1360 kg / 2500 kg	2998 lb / 5512 lb
2.3	Poids sur essieu avant (à vide) / arrière (à vide)		1250 kg / 550 kg	2756 lb / 1213 lb
	Roues			
3.1	Type de roues		Bandage	Bandage
3.3	Nombre de roues porteuses / Taille des roues porteuses		2 / 82x68	2 / 82x68
3.4	Nombre de roues stabilisatrices		1	1
3.4	Nombre de roues stabilisatrices / Dimension des roues stabilisatrices		2 / 120x50	2 / 120x50
3.5	Nombre de roues avant / arrières		1 / 2	1 / 2
3.5.2	Nombre de roues motrices / Taille des roues motrices		1/254x100	1/254x100
3.6	Voie avant	b10	664 mm	26 in
3.7	Voie (milieu des roues) arrière	b11	375 mm	15 in
	Dimensions			
4.15	Hauteur de fourche en position basse	h13	85 mm	3 in
4.19	Longueur hors-tout	l1	2123 mm	84 in
4.20	Longueur au talon des fourches	l2	700 mm	28 in
4.21	Largeur hors tout	b1	890 mm	35 in
4.22	Section de fourches / Largeur de fourches / Longueur de fourches	s / e / l	70 mm / 200 mm / 1150 mm	3 in / 8 in / 45 in
4.24	Largeur du tablier porte fourches (avec dosseret de charge)	b3	700 mm	28 in
4.31	Garde au sol sous le mât	m1	20 mm	0.79 in
4.32	Garde au sol au centre de l'empattement	m2	21 mm	0.83 in
4.33	Largeur d'allée pour palettes 1000 x 1200 transversales	Ast	2660 mm	105 in
4.35	Rayon de giration	Wa	1719 mm	68 in
4.9	Hauteur du timon en position min. / maximale de l'attelage	h14 / h14	975 mm / 1375 mm	38 in / 54 in
	Performances			
5.1	Vitesse de déplacement (en charge / à vide)		6 km/h / 6 km/h	4 mph / 4 mph
5.2	Vitesse de levée (en charge / à vide)		0.11 m/s / 0.20 m/s	0.36 ft/s / 0.66 ft/s
5.3	Vitesse de descente (en charge / à vide)		0.22 m/s / 0.21 m/s	0.72 ft/s / 0.69 ft/s
5.8	Pente franchissable maximale - en charge / à vide		6 % / 10 %	6 % / 10 %
5.10	Frein de service		Électro-magnétiques	Électro-magnétiques
	Moteur			
6.1	Puissance moteur translation (S2 60 min)		2 kW	2 kW
6.2	Puissance du moteur de levage à S3 15 %		4 kW	4 kW
6.3	Batterie conformément à la norme DIN 43531/35/36 A, B, C		Traction	Traction
6.4	Tension batterie / Capacité de la batterie		24 V / 315 Ah	24 V / 315 Ah
6.5	Poids de la batterie (+/- 5 %)		275 kg	606 lb
	Divers			
8.1	Type d'unité motrice		DC	DC
8.4	Niveau sonore à l'oreille du cariste selon DIN 12 053		65 dB	65 dB

ES 820 LI - Schémas d'encombrement

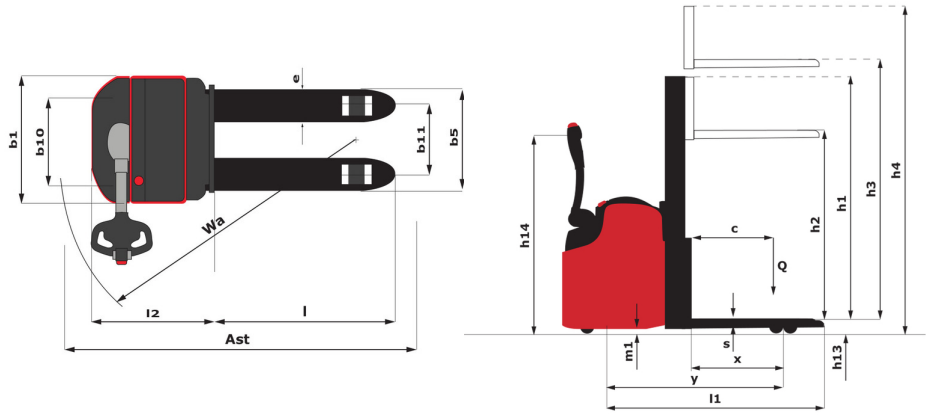

Caractéristiques des mâts et capacités résiduelles

Simplex à vérin central (CCS)		CCS 15	CCS 17
h1 - Hauteur du mât abaissé	in (mm)	77 (1955)	86.8 (2205)
h2 - Mât levée libre	in (mm)	59.4 (1510)	69.3 (1760)
h3 - Hauteur de levage	in (mm)	59.4 (1510)	69.3 (1760)
h4 - Hauteur mât déployé	in (mm)	77.4 (1965)	87.2 (2215)
Capacité résiduelle à hauteur maximale	lb (kg)	4409 (2000)	4409 (2000)

Duplex à visibilité totale (FVD)		FVD 29	FVD 34
h1 - Hauteur du mât abaissé	in (mm)	77 (1955)	86.8 (2205)
h3 - Hauteur de levage	in (mm)	115.7 (2940)	135.4 (3440)
h4 - Hauteur mât déployé	in (mm)	133.9 (3400)	153.5 (3900)
Capacité résiduelle à hauteur maximale	lb (kg)	3527 (1600)	2866 (1300)

Duplex à levée libre (FLD)		FLD 29	FLD 34
h1 - Hauteur du mât abaissé	in (mm)	86.8 (2205)	86.8 (2205)
h2 - Mât levée libre	in (mm)	59.4 (1510)	69.3 (1760)
h3 - Hauteur de levage	in (mm)	115.6 (2935)	135.2 (3435)
h4 - Hauteur mât déployé	in (mm)	153.3 (3895)	153.3 (3895)
Capacité résiduelle à hauteur maximale	lb (kg)	3527 (1600)	2866 (1300)

Triplex à levée libre (FLT)		FLT 42	FLT 47	FLT 54
h1 - Hauteur du mât abaissé	in (mm)	75.4 (1915)	81.7 (2075)	91.1 (2315)
h2 - Mât levée libre	in (mm)	57.9 (1470)	64.2 (1630)	74 (1880)
h3 - Hauteur de levage	in (mm)	167.3 (4250)	186.2 (4730)	215 (5460)
h4 - Hauteur mât déployé	in (mm)	186 (4725)	204.9 (5205)	232.1 (5895)
Capacité résiduelle à hauteur maximale	lb (kg)	1653 (750)	1213 (550)	992 (450)

Siège Social
B.P. 249 - 430 rue de l'Aubinière
44150 Ancenis Cedex - France
Tel: +33 (0)2 40 09 10 11 - Fax: +33 (0)2 40 09 10 97
www.manitou.com

Cette publication présente le descriptif des versions et possibilités de configuration des produits Manitou qui peuvent différer en équipement. Les équipements présentés dans cette brochure peuvent être de série, en option, ou non disponibles suivant les versions. Manitou se réserve le droit, à tout moment et sans préavis, de modifier les spécifications décrites et représentées. Les spécifications portées n'engagent pas le constructeur. Pour plus de détails, contactez votre concessionnaire Manitou. Document non contractuel. Présentation des produits non contractuelle. Liste des spécifications non exhaustive. Les logos ainsi que l'identité visuelle de l'entreprise sont la propriété de Manitou et ne peuvent être utilisés sans autorisation. Tous droits réservés. Les photos et schémas contenus dans la présente brochure ne sont fournis qu'à des fins de consultation et à titre indicatif.
Manitou BF SA - Société anonyme à conseil d'administration - Capital social : 39 668 399 euros - 857 802 508 RCS Nantes